Сильфонные присоски (круглые)

FSG 14 HT1-60 M5-AG

№ детали.:10.01.06.00967

https://www.schmalz.ru/10.01.06.00967

Сильфонная вакуумная присоска (круглая) для заготовок с очень неровной поверхностью

Размер: 14
Материал вакуумной присоски: Высокотемпературный материал HT1
Твердость материала [A по Шору]: 60 Shore A
материал ниппеля: Алюминий
Соединение: M5-M
Количество гофров: 2,5
Вакуумное соединение: M5-M

Конструктивные данные

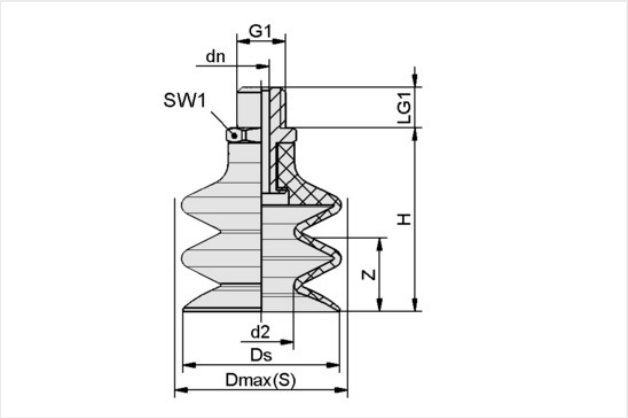

Атрибут	Значение
d2	5,40 mm
dn	2,50 mm
Dmax(S)	15,50 mm
Ds	14,50 mm
G1	M5-M
H	27,80 mm
LG1	5 mm
SW1	7 mm
Z (Ход)	9 mm

Примечание: Допустимые допуски размеров для деталей из эластомера в соответствии с DIN ISO 3302-1 M3

Технические характеристики

Атрибут	Значение
Материал вакуумной присоски	Высокотемпературный материал HT1
Твердость материала [A по Шору]	60 Shore A
Размер	14
Количество гофров	2,50
Соединение	M5-AG
Радиус кривой (мин) (выпуклость)	15 mm
Объем	0,80 cm³

Свяжитесь с компанией Schmalz
ООО Schmalz | Mozhayskoe highway 165, bdg1, 121596 Moscow, Russia | +7 495 9671248 | post@ruschmalz.ru

Сильфонные присоски (круглые)

FSG 14 HT1-60 M5-AG

№ детали.:10.01.06.00967

https://www.schmalz.ru/10.01.06.00967

Сила удержания (-600mbar)	1,37 N
Усилие отрыва	5,70 N
Диаметр брюк (рекомендуется) d	2 mm
Вес	2,60 g
Семейство продуктов	FSG

Note: Suction force: The specified suction forces are theoretical values at a vacuum of -0.6 bar and with a dry, smooth and flat workpiece surface - they do not include a safety factor Pull-off force: The pull-off force of the versions made of natural rubber is reduced by about 40% Hose diameter: The recommended hose diameter refers to a hose length of approx. 2 m

Аксессуары

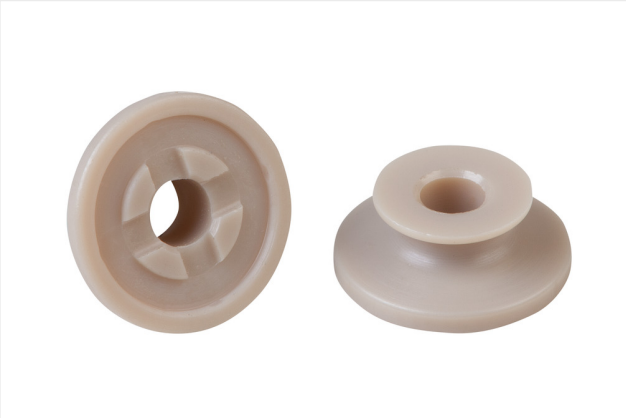

SPI 14 PEEK

№ детали.:10.01.06.03282

Размер: 14
Материал: Полиэфирэфиркетон

Запасные части

SA-NIP N016 M5-AG DN250

№ детали.:10.01.06.00123

Линейка штуцеров: N 016
Резьба G1: M5-M
Длина L1: 16 mm
Установочная длина: 5 mm
Номинальный диаметр dn: 2,5 mm
Материал: Алюминий

Сильфонные присоски (круглые)

FSG 14 HT1-60 M5-AG

№ детали.:10.01.06.00967

https://www.schmalz.ru/10.01.06.00967

FG 14 HT1-60 N016

№ детали.:10.01.06.00880

Размер: 14
Материал вакуумной присоски: Высокотемпературный материал HT1
Твердость материала [A по Шору]: 60 Shore A
Количество гофров: 2,5