Плоские присоски (овальные)

SAOF 100x50 NBR-45 M10-AG

№ детали.:10.01.05.00590

https://www.schmalz.ru/10.01.05.00590

Главная > Вакуумное оборудование для автоматизации > Вакуумные компоненты > Вакуумные присоски > Вакуумные присоски для перемещения листового металла > Плоские присоски SAOF (овальные) > SAOF 100x50 NBR-45 M10-AG

Плоская вакуумная присоска (овальная) для высокодинамичного перемещения гладких заготовок и масляных заготовок

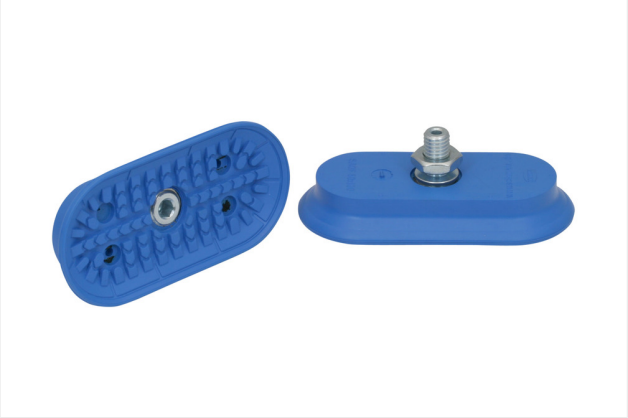

Размеры (LxB): 100x50
Материал вакуумной присоски: Нитрил-каучук NBR
Твердость материала [A по Шору]: 45 Shore A
материал ниппеля: Сталь
Соединение: M10-AG

Конструктивные данные

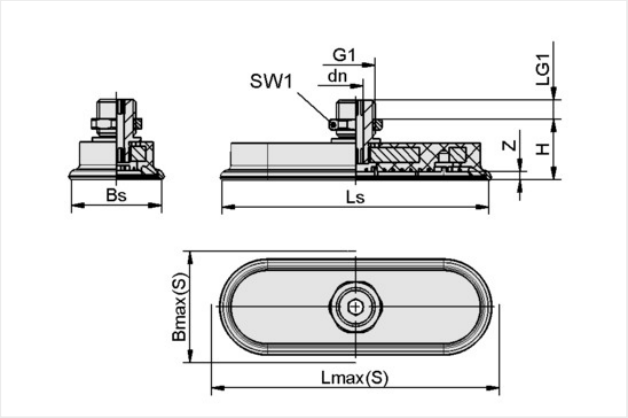

Атрибут	Значение
Bmax(S)	54 mm
Bs	48,10 mm
dn	4 mm
G1	M10-M
H	22 mm
LG1	10 mm
Lmax(S)	106 mm
Ls	101,10 mm
SW1	17 mm
Z (Ход)	5 mm

Примечание: Допустимые допуски размеров для деталей из эластомера в соответствии с DIN ISO 3302-1 M3

Технические характеристики

Атрибут	Значение
Сила удержания (-600mbar)	217 N
Усилие сдвига	181 N
Сила сдвига Масляная поверхность	121 N
Объем	21,80 cm^3
Радиус кривой (мин) (выпуклость)	75 mm
Диаметр брюк (рекомендуется) d	6 mm

Свяжитесь с компанией Schmalz
ООО Schmalz | Mozhayskoe highway 165, bdg1, 121596 Moscow, Russia | +7 495 9671248 | post@ruschmalz.ru

Плоские присоски (овальные)

SAOF 100x50 NBR-45 M10-AG

№ детали.:10.01.05.00590

https://www.schmalz.ru/10.01.05.00590

Количество гофров	0
Материал вакуумной присоски	Нитрил-каучук NBR
Твердость материала [A по Шору]	45 Shore A
Вес	74 g
Семейство продуктов	SAOF
Размеры (LxB)	100x50

Note: Suction force: The specified suction forces are theoretical values at a vacuum of -0.6 bar and with a dry, smooth and flat workpiece surface - they do not include a safety factor Lateral force: The specified lateral forces are values measured at a vacuum of -0.6 bar with a dry or oily, smooth, flat workpiece surface. Depending on the workpiece surface and its quality, the actual values may deviate from these values Hose diameter: The recommended hose diameter refers to a hose length of approx. 2 m

Свяжитесь с компанией Schmalz
ООО Schmalz | Mozhayskoe highway 165, bdg1, 121596 Moscow, Russia | +7 495 9671248 | post@ruschmalz.ru